Ա/Ձ «Արման Շաբոյան»
IA "Arman Shaboyan"

E-mail: armanshaboyan13@gmail.com
+374 98 555 089

SH ARCHITECTURE

ԱՇԽԱՏԱՆՔԱՅԻՆ ՆԱԽԱԳԻԾ

ԳՅՈՒՄՐՈՒ «ԵՐԻՏԱՍԱՐԴԱԿԱՆ ՆԱԽԱՁԵՌՆՈՒԹՅՈՒՆՆԵՐԻ ԿԵՆՏՐՈՆ» ՀԿ ԳՐԱՍԵՆՅԱԿԻ ՎԵՐԱՆՈՐՈԳՈՒՄ

ՀՀ ՇԻՐԱԿԻ ՄԱՐԶ
Գյումրի համայնք, Վ. Սարգսյան 20

ԱՇԽԱՏԱՆՔԱՅԻՆ ՆԱԽԱԳԻԾ

ՀՀ ՇԻՐԱԿԻ ՄԱՐԶ
ԳՅՈՒՄՐԻ ՀԱՄԱՅՆՔ, ՎԱԶԳԵՆ ՍԱՐԳՍՅԱՆ ՓՈՂՈՑ 20

ՊԱՏՎԻՐԱՏՈՒ՝
ԳՅՈՒՄՐՈՒ «ԵՐԻՏԱՍԱՐԴԱԿԱՆ ՆԱԽԱՁԵՌՆՈՒԹՅՈՒՆՆԵՐԻ ԿԵՆՏՐՈՆ»
ՀԿ ՆԱԽԱԳԱՀ՝ ____________ Ա. ՆԱԶԱՐՅԱՆ

ՆԱԽԱԳԾԻ ՀԵՂԻՆԱԿ՝ Ա/Ձ Ա. ՇԱՔՈՅԱՆ
ՏՆՕՐԵՆ՝ Ա. ՇԱՔՈՅԱՆ ____________

ՃԱՐՏԱՐԱՊԵՏԱՇԻՆԱՐԱՐԱԿԱՆ ՄԱՍ

ՃԱՐՏԱՐԱՊԵՏԱԿԱՆ ՄԱՍԻ
ԳԾԱԳՐԵՐԻ ՑԱՆԿ

Հ/Հ	Գծագրի անվանումը	ԷՋ
1	Հատված արքայական լուսանկարից, Բացատրագիր	ՃՀ-1
2	Քաղաքաշինական իրադրության հատակագիծ	ՃՀ-2
3	Հատակագիծ/չափագրություն/	ՃՀ-3
4	Հատակագիծ	ՃՀ-4
5	Լուսանկարներ ներքին պատերից	ՃՀ-5
6	Լուսանկարներ տաղավարներից	ՃՀ-6
7	Լուսանկարներ շենքի արտաքին պատերից	ՃՀ-7
8	Լուսանկարներ բակային տարածքից	ՃՀ-8
9	Աստիճանների հովածածկի սխեմա	ՃՀ-9
10	Լուսանկարներ բակային տարածքից	ՃՀ-10
11	Մետաղական ցանկապատի սխեմա	ՃՀ-11
12	Դռների և պատուհանների մասնագիր	ՃՀ-12
13	Ծավալաթերթ	ՃՀ-13

ՀԱՏՎԱԾ ԱՐԲԱՆՅԱԿԱՅԻՆ ԼՈՒՍԱՆԿԱՐԻՑ

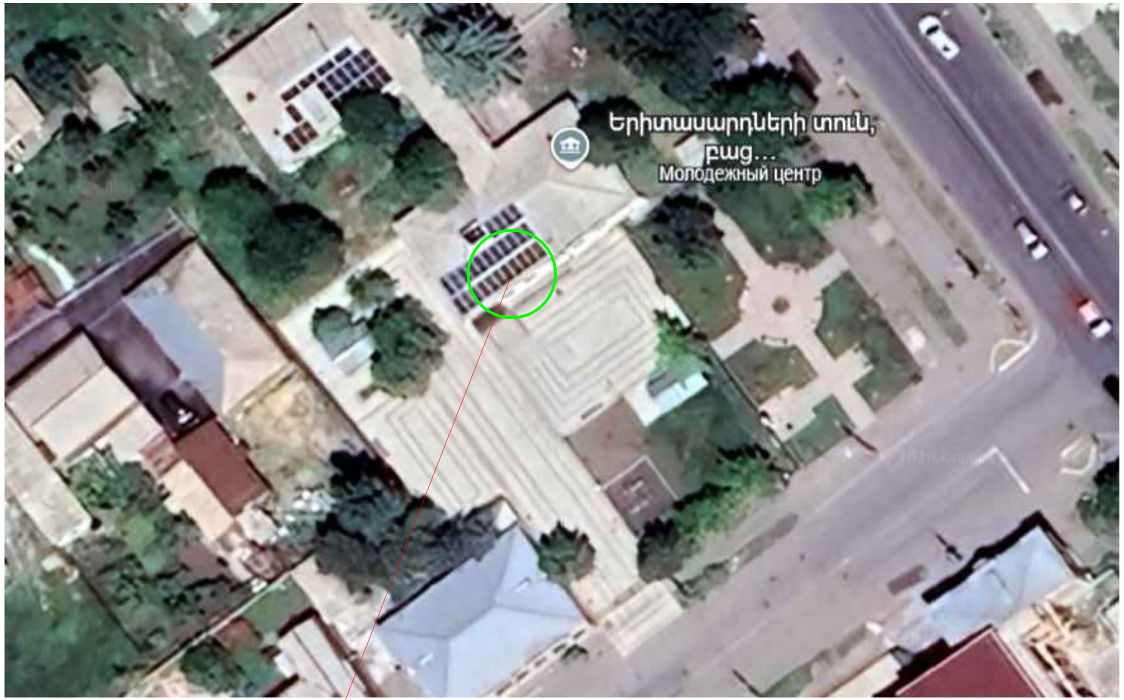

ՆԱԽԱԳԾՎՈՂ ԿԱՌՈՒՅՑԻ ՏԵՂԱԴԻՐՔ

ԲԱՑԱՏՐԱԳԻՐ

ԳՅՈՒՄՐԻ ՀԱՄԱՅՆՔԻ ՎԱԶԳԵՆ ՍԱՐԳՍՅԱՆ ՓՈՂՈՑ 20 ՀԱՍՑԵՈՎ ԳՈՐԾՈՂ ԳՅՈՒՄՐՈՒ ԵՐԻՏԱՍԱՐԴԱԿԱՆ ՆԱԽԱՁԵՌՆՈՒԹՅՈՒՆՆԵՐԻ ԿԵՆՏՐՈՆ ՀԿ-Ի ԳՐԵՆՍԵՆՅԱԿԱՅԻՆ ՏԱՐԱԾՔԻ ԵՎ ԲԱԿԻ ԲԱՐԵԿԱՐԳՄԱՆ ՆԱԽԱԳԾԱՆԱԽԱՀԱՇՎԱՅԻՆ ԱՇԽԱՏԱՆՔՆԵՐԻ ԻՐԱԿԱՆԱՑՄԱՆ ՀԱՄԱՐ ՀԻՄՔ Է ՀԱՆԴԻՍԱՑԵԼ 2026 ԹՎԱԿԱՆԻ ՄԱՅԻՍԻ «__»-ԻՆ ԱԶ ԱՐՄԱՆ ՇԱԲՈՅԱՆԻ ԵՎ ԳՅՈՒՄՐԻ «ԵՐԻՏԱՍԱՐԴԱԿԱՆ ՆԱԽԱՁԵՌՆՈՒԹՅՈՒՆՆԵՐԻ ԿԵՆՏՐՈՆ» ՀԿ-Ի ՄԻՋԵՎ ԿՆՔՎԱԾ՝ ԹԻՎ __________ ՊԱՅՄԱՆԱԳԻՐԸ ԻՆՉՊԵՍ ՆԱԵՎ ՊԱՏՎԻՐԱՏՈՒԻ ԿՈՂՄԻՑ ՏՐՎԱԾ ԱՌԱՋԱՐԿՈՒԹՅՈՒՆՆԵՐԸ:
ՀԱՄԱՁԱՅՆ ՆԱԽԱԳԾԻ ԳՅՈՒՄՐԻ ՀԱՄԱՅՆՔԻ ՍԵՓԱԿԱՆՈՒԹՅՈՒՆ ՀԱՆԴԻՍԱՑՈՂ, ԳՅՈՒՄՐԻ «ԵՐԻՏԱՍԱՐԴԱԿԱՆ ՆԱԽԱՁԵՌՆՈՒԹՅՈՒՆՆԵՐԻ ԿԵՆՏՐՈՆ» ՀԿ-ԻՆ ԱՆՀԱՏՈՒՅՑ ՕԳՏԱԳՈՐԾՄԱՆ ԻՐԱՎՈՒՆՔՈՎ ՏՐՎԱԾ ՎԱԶԳԵՆ ՍԱՐԳՍՅԱՆ ՓՈՂՈՑ 20 ՀԱՍՑԵՈՎ ՇԻՆՈՒԹՅՈՒՆԸ ՆԱԽԱՏԵՍՎՈՒՄ Է ՎԵՐԱՆՈՐՈԳԵԼ՝ ԲԱԿԱՅԻՆ ՏԱՐԱԾՔԸ ԲԱՐԵԿԱՐԳԵԼ:
ՇԻՆՈՒԹՅԱՆ ՄԱԿԵՐԵՍԸ ՀԱՄԱՁԱՅՆ ՀՀ ԿԱԴԱՍՏՐԻ ԿՈՄԻՏԵԻ ԿՈՂՄԻՑ 2017 ԹՎԱԿԱՆԻ ԴԵԿՏԵՄԲԵՐԻ 29-ԻՆ ՏՐՎԱԾ ԹԻՎ 29122017-08-0035 ՍԵՓԱԿԱՆՈՒԹՅԱՆ ԻՐԱՎՈՒՆՔԻ ՎԿԱՅԱԿԱՆԻ ԿԱԶՄՎԱԾ Է 99.57 Ք.Մ.:

ՏԵԽՆԻԿԱԿԱՆ ՑՈՒՑԱՆԻՇՆԵՐ՝

ՇԻՆՈՒԹՅԱՆ ՆԵՐՔԻՆ ՄԱԿԵՐԵՍԸ՝ 99,57 Ք.Մ.
ԲԱԿԻ ՄԱԿԵՐԵՍԸ՝ 310 Ք.Մ.

ՇԻՆԱՐԱՐԱԿԱՆ ԱՇԽԱՏԱՆՔՆԵՐԸ ԿԱՏԱՐՎՈՒՄ ԵՆ ԳՈՐԾՈՂ ՆՈՐՄԱՏԻՎԱՅԻՆ ՓԱՍՏԱԹՂԹԵՐԻ ԵՎ ՇԻՆԱՐԱՐԱԿԱՆ ՏԵԽՆՈԼՈԳԻԱԿԱՆ ՆՈՐՄԱՆԵՐԻ ՊԱՀԱՆՋՆԵՐԻ ՀԱՄԱՊԱՏԱՍԽԱՆ: ՆԱԽԱԳԻԾԸ ՄՇԱԿՎԱԾ Է ԳՈՐԾՈՂ ՇԻՆԱՐԱՐԱԿԱՆ ՆՈՐՄԵՐԻ ՈՒ ԿԱՆՈՆՆԵՐԻ ՀԱՄԱՁԱՅՆ՝

ՀՀՇՆ 20.04-2020 ԵՐԿՐԱՇԱՐԺԱԴԻՄԱՑԿՈՒՆ ՇԻՆԱՐԱՐՈՒԹՅՈՒՆ. ՆԱԽԱԳԾՄԱՆ ՆՈՐՄԵՐ
ՀՀՇՆ 52-01-2021 ԲԵՏՈՆԵ ԵՎ ԵՐԿԱԹԲԵՏՈՆԵ ԿՈՆՍՏՐՈՒԿՑԻԱՆԵՐ
ՀՀՇՆ 53-01-2020 ՊՈՂՊԱՏԵ ԿՈՆՍՏՐՈՒԿՑԻԱՆԵՐ
ՇՆաԿ 2.01.07-85 «ԲԵՌՆՎԱԾՔՆԵՐ և ԱԶԴԵՑՈՒԹՅՈՒՆՆԵՐ»

ՏՆՕՐԵՆ՝	Ա. ՇԱԲՈՅԱՆ		Գյումրու «Երիտասարդական նախաձեռնությունների կենտրոն» ՀԿ Գյումրու գրասենյակի վերանորոգում			
ՀԵՂԻՆԱԿ՝	Ա. ՇԱԲՈՅԱՆ					
ՆԳԿ՝	Թ. ԹԱՄԱԶՅԱՆ		ՀՀ Շիրակի մարզ, ք.Գյումրի, Վ. Սարգսյան փողոց 20	ՓՈՒԼ	ԹԵՐԹ	ԹԵՐԹԵՐ
				Ա.Ն.	ՃՇ - 1	13
			Բացատրագիր			

ՔԱՂԱՔԱՇԻՆԱԿԱՆ ԻՐԱԳՐՈՒԹՅԱՆ ՀԱՏԱԿԱԳԻԾ Մ 1:10000

ՏՆՕՐԵՆ՝	Ա. ՇԱԲՈՅԱՆ		Գյումրու «Երիտասարդական նախաձեռնությունների կենտրոն» ՀԿ Գյումրու գրասենյակի վերանորոգում			
ՀԵՂԻՆԱԿ՝	Ա. ՇԱԲՈՅԱՆ					
ՆԳԿ՝	Թ. ԹԱՄԱՋՅԱՆ		ՀՀ Շիրակի մարզ, ք.Գյումրի, Վ. Սարգսյան փողոց 20	ՓՈՒԼ	ԹԵՐԹ	ԹԵՐԹԵՐ
				Ա.Ն.	ՃՀ - 2	13
			Քաղաքաշինական իրագրության հատակագիծ			

ՀԱՏԱԿԱԳԻԾ /ՉԱՓԱԳՐՈՒԹՅՈՒՆ/ Մ 1:100

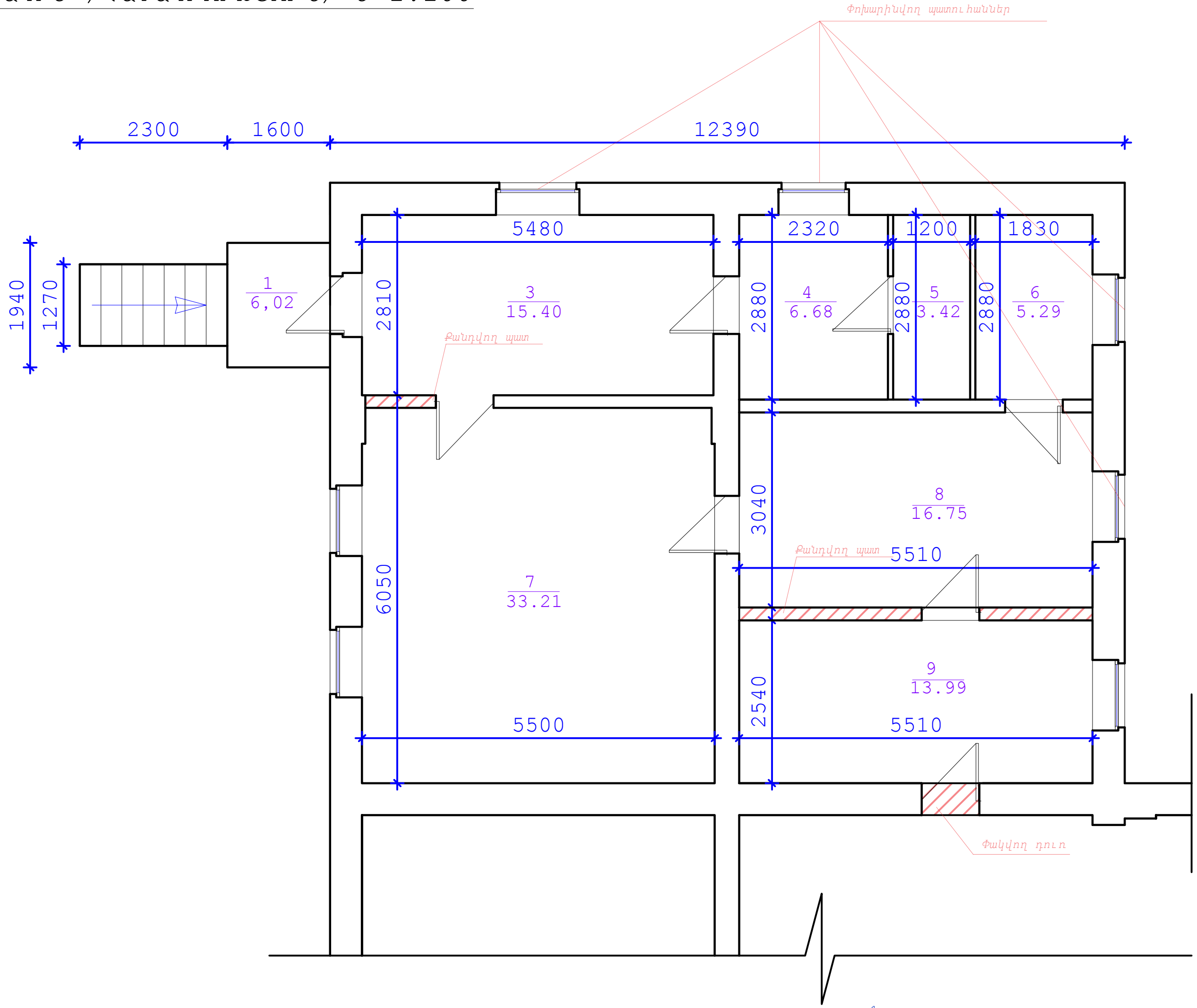

ՄԱՍՆԱԳԻՐ

1. ԱՍՏԻՃԱՆԱՎԱՆԴԱԿ 6,02 ՔՄ
3. ՄԻՋԱՆՑՔ 15,40 ՔՄ
4. ԽՈՀԱՆՈՑ 6,68 ՔՄ
5. ՍԱՆՀԱՆԳՈՒՅՑ 3,42 ՔՄ
6. ԱՇԽԱՏԱՍԵՆՅԱԿ 5,29 ՔՄ
7. ՍԵՆՅԱԿ 33,21 ՔՄ
8. ՍԵՆՅԱԿ 16,75 ՔՄ
9. ՍԵՆՅԱԿ 13,99 ՔՄ

ՏՆՕՐԵՆ՝	Ա. ՇԱԲՈՅԱՆ		Գյումրու «Երիտասարդական նախաձեռնությունների կենտրոն» ՀԿ Գյումրու գրասենյակի վերանորոգում			
ՀԵՂԻՆԱԿ՝	Ա. ՇԱԲՈՅԱՆ					
ՆԳԿ՝	Թ. ԹԱՄԱԶՅԱՆ		ՀՀ Շիրակի մարզ, ք.Գյումրի, Վ. Սարգսյան փողոց 20	ՓՈՒԼ	ԹԵՐԹ	ԹԵՐԹԵՐ
				Ա.Ն.	ՃՀ - 3	13

ՀԱՏԱԿԱԳԻԾ Մ 1:100

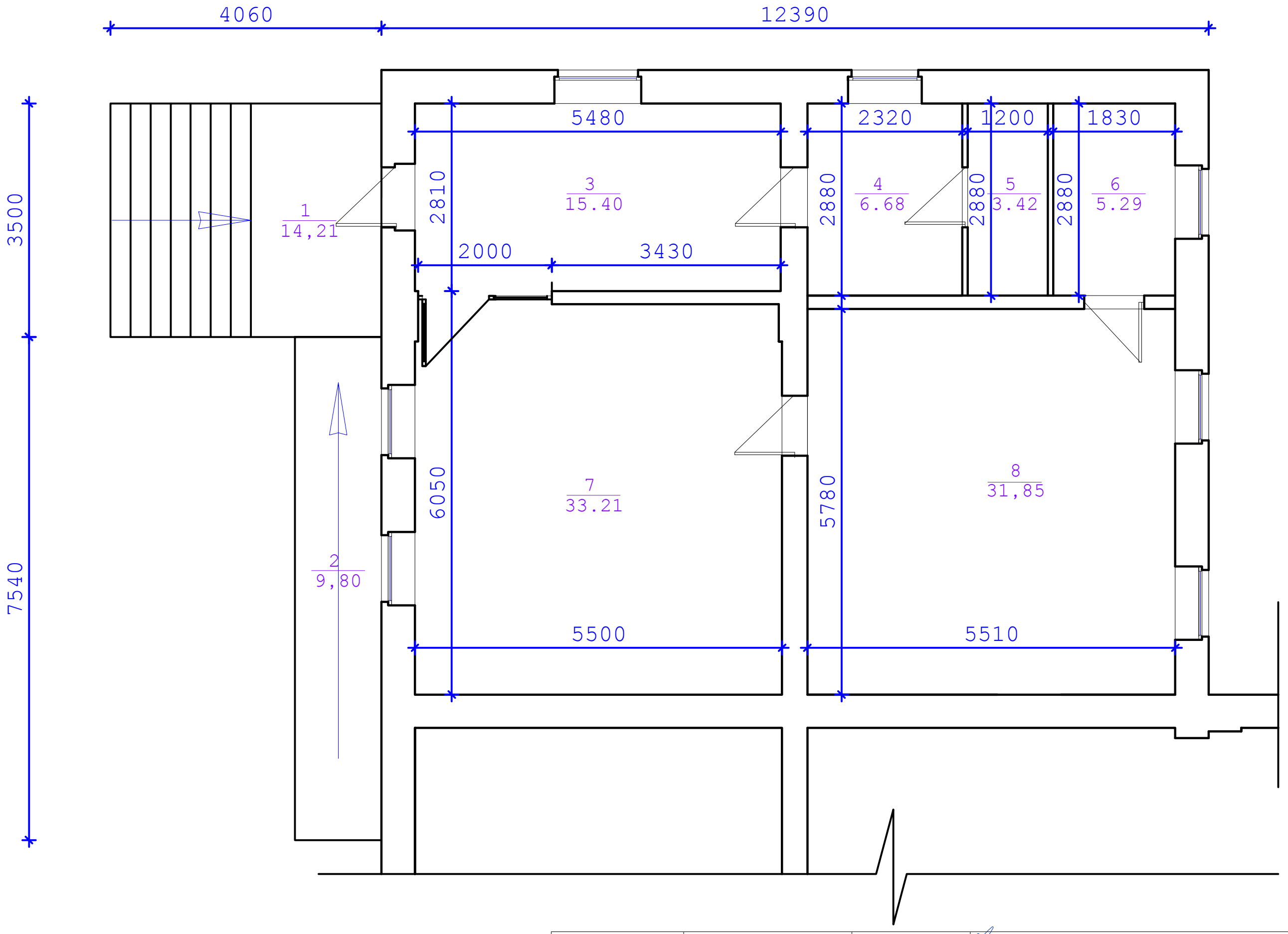

ՄԱՍՆԱԳԻՐ

1. ԱՍՏԻՃԱՆԱՎԱՆԴԱԿ 14,21 ՔՄ
2. ԹԵՔԱՀԱՐԹԱԿ 9,80 ՔՄ
3. ՄԻՋԱՆՑՔ 15,40 ՔՄ
4. ԽՈՀԱՆՈՑ 6,68 ՔՄ
5. ՍԱՆՀԱՆԳՈՒՅՑ 3,42 ՔՄ
6. ԱՇԽԱՏԱՍԵՆՅԱԿ 5,29 ՔՄ
7. ՍԵՆՅԱԿ 33,21 ՔՄ
8. ՍԵՆՅԱԿ 31.85 ՔՄ

ՏՆՕՐԵՆ`	Ա. ՇԱՔՈՅԱՆ		Գյումրու «Երիտասարդական նախաձեռնությունների կենտրոն» ՀԿ Գյումրու գրասենյակի վերանորոգում			
ՀԵՂԻՆԱԿ`	Ա. ՇԱՔՈՅԱՆ					
ՆԳԿ`	Թ. ԹԱՄԱՋՅԱՆ		ՀՀ Շիրակի մարզ, ք.Գյումրի, Վ. Սարգսյան փողոց 20	ՓՈՒԼ	ԹԵՐԹ	ԹԵՐԹԵՐ
				Ա.Ն.	ՃՇ - 4	13

ԼՈՒՍԱՆԿԱՐՆԵՐ ՆԵՐՔԻՆ ՊԱՏԵՐԻՑ

ՆԿԱՐԱԳԻՐ

Նախատեսվում է կատարել պատերի և առաստաղների սվաղի քերում, նոր սվաղում գիպսոնիտով, ծեփամածկում և ներկում լատեքսային ներկով: Միջսենյակային դռները ապամոնտաժվում են և տեղադրվում նորը, տեղադրվում են նոր պատուհանագոգեր, շեպերը սվաղվում են գիպսոնիտով, ծեփամածկվում և ներկվում լատեքսային ներկով:

Լամինատե և հաղճասալե հատակները քանդվում են և փոխարինվում նորով, տեղադրվում են պլաստմասայե շրիշակներ:

ՏՆՕՐԵՆ՝	Ա. ՇԱԲՈՅԱՆ		Գյումրու «Երիտասարդական նախաձեռնությունների կենտրոն» ՀԿ Գյումրու գրասենյակի վերանորոգում			
ՀԵՂԻՆԱԿ՝	Ա. ՇԱԲՈՅԱՆ					
ՆԳԿ՝	Թ. ԹԱՄԱԶՅԱՆ		ՀՀ Շիրակի մարզ, ք.Գյումրի, Վ. Սարգսյան փողոց 20	ՓՈՒԼ	ԹԵՐԹ	ԹԵՐԹԵՐ
				Ա.Ն.	ՃՀ - 5	13

ԼՈՒՍԱՆԿԱՐՆԵՐ ՏԱՂԱՎԱՐՆԵՐԻՑ

ՆԿԱՐԱԳԻՐ

Նախատեսվում է բակի թվով 2 տաղավարների սեղանների փայտերը փոխարինել նոր՝ 900*1800 մմ չափի փայտով /սեղանների քանակը՝4/, իսկ նստարանների փայտերը մաքրվում և լաքապատվում են:

Տաղավարների մետաղական դետալները մաքրվում են և ներկվում 2 շերտ յուղաներկով:

ՏՆՕՐԵՆ՝	Ա. ՇԱԲՈՅԱՆ		Գյումրու «Երիտասարդական նախաձեռնությունների կենտրոն» ՀԿ Գյումրու գրասենյակի վերանորոգում			
ՀԵՂԻՆԱԿ՝	Ա. ՇԱԲՈՅԱՆ					
ՆԳԿ՝	Թ. ԹԱՄԱԶՅԱՆ		ՀՀ Շիրակի մարզ, ք.Գյումրի, Վ. Սարգսյան փողոց 20	ՓՈՒԼ	ԹԵՐԹ	ԹԵՐԹԵՐ
				Ա.Ն.	ՃՀ - 6	13

ԼՈՒՍԱՆԿԱՐՆԵՐ ՇԵՆՔԻ ԱՐՏԱՔԻՆ ՊԱՏԵՐԻՑ

ՆԿԱՐԱԳԻՐ

Նախատեսվում է վերանորոգել շենքի արտաքին պատերի վնասված հատվածները, մասնավորապես մաքրել քայքայված ցեմենտավազե սվաղը, բետոնակոնտակտով մշակել մաքրված մակերևույթը, կատարել նոր սվաղ և ներկել շենքի ամբողջ արտաքին ճակատը ֆասադային ներկով:

ՏՆՕՐԵՆ՝	Ա. ՇԱԲՈՅԱՆ		Գյումրու «Երիտասարդական նախաձեռնությունների կենտրոն» ՀԿ Գյումրու գրասենյակի վերանորոգում			
ՀԵՂԻՆԱԿ՝	Ա. ՇԱԲՈՅԱՆ					
ՆԳԿ՝	Թ. ԹԱՄԱԶՅԱՆ		ՀՀ Շիրակի մարզ, ք.Գյումրի, Վ. Սարգսյան փողոց 20	ՓՈՒԼ	ԹԵՐԹ	ԹԵՐԹԵՐ
				Ա.Ն.	ՃՀ - 7	13

ԼՈՒՍԱՆԿԱՐՆԵՐ ԲԱԿԱՅԻՆ ՏԱՐԱԾՔԻՑ

ՆԿԱՐԱԳԻՐ

Նախատեսվում է բակի հին նստարանները փոխարինել նորերով՝ թվով 6 հատ /կից տեխնիկական բնութագրին համապատասխան/:
Գոյություն ունեցող թվով 6 հենասյուների վրա տեղադրվում են արևային լուսատուներ: /համաձայն տեխնիկական բնութագրի/:
Մուտքի աստիճանների քանդված բազալտի սալերը փոխարինվում են 30մմ հաստության նոր սալերով: Աստիճանների և թեքահարթակի մետաղական ճաղաշարերը ինչպես նաև հովածածկը մաքրվում և ներկվում է 2 շերտ հակակոռոզիոն ներկով:
Աստիճանների հովածածկը ընդարձակվում է աստիճանավանդակի չափով՝ համաձայն սխեմայի:

ՏՆՕՐԵՆ՝	Ա. ՇԱԲՈՅԱՆ		Գյումրու «Երիտասարդական նախաձեռնությունների կենտրոն» ՀԿ Գյումրու գրասենյակի վերանորոգում			
ՀԵՂԻՆԱԿ՝	Ա. ՇԱԲՈՅԱՆ					
ՆԳԿ՝	Թ. ԹԱՄԱԶՅԱՆ		ՀՀ Շիրակի մարզ, ք.Գյումրի, Վ. Սարգսյան փողոց 20	ՓՈՒԼ	ԹԵՐԹ	ԹԵՐԹԵՐ
				Ա.Ն.	ՃՀ - 8	13

ԱՍՏԻՃԱՆՆԵՐԻ ՀՈՎԱԾԱԾԿԻ ՍԽԵՄԱ

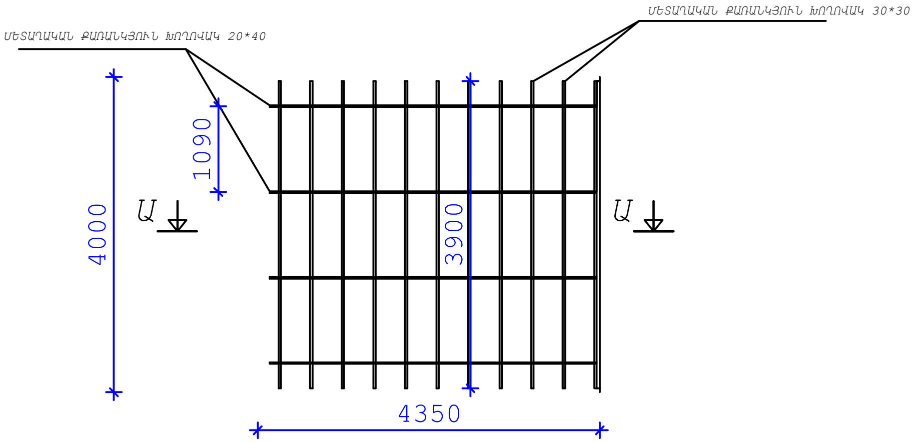

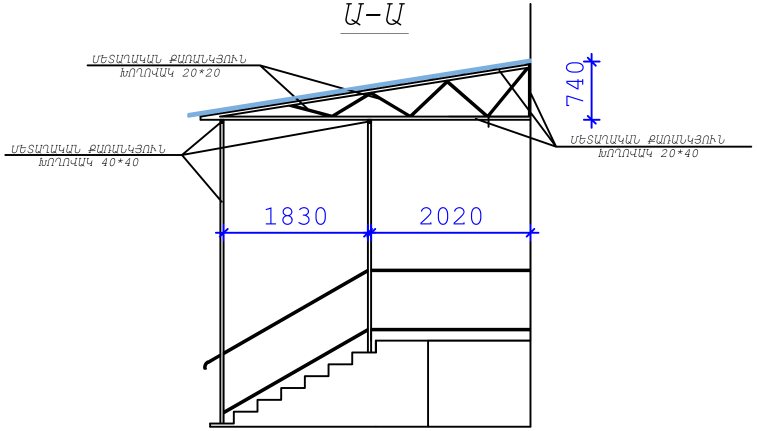

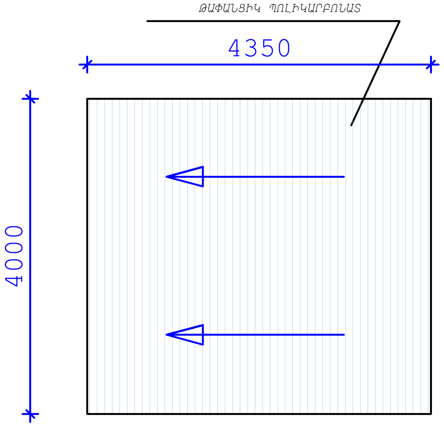

Հ/հ	Անվանումը	Քանակը գմ	1գմ քաշը կգ	Ընդհանուր կգ
1	Մետաղական խողովակ 20*40*2.0	36,6	1.70	62.22
2	Մետաղական խողովակ 40*40*2.0	22,0	2.32	51.04
3	Մետաղական խողովակ 30*30*2.0	42,9	1.70	72.93
4	Մետաղական խողովակ 20*20*2.0	14,0	1.08	15.12
ԸՆԴՀԱՆՈՒՐ				201.31

ԹԱՓԱՆՑԻԿ ՊՈԼԻԿԱՐԲՈՆԱՏ 17,4 ՔՄ

ՏՆՕՐԵՆ՝	Ա. ՇԱԲՈՅԱՆ		Գյումրու «Երիտասարդական նախաձեռնությունների կենտրոն» ՀԿ Գյումրու գրասենյակի վերանորոգում			
ՀԵՂԻՆԱԿ՝	Ա. ՇԱԲՈՅԱՆ					
ՆԳԿ՝	Թ. ԹԱՄԱԶՅԱՆ		ՀՀ Շիրակի մարզ, ք.Գյումրի, Վ. Սարգսյան փողոց 20	ՓՈՒԼ	ԹԵՐԹ	ԹԵՐԹԵՐ
				Ա.Ն.	ՃՀ - 9	13

ԼՈՒՍԱՆԿԱՐՆԵՐ ԲԱԿԱՅԻՆ ՏԱՐԱԾՔԻՑ

ՆԿԱՐԱԳԻՐ

Նախատեսվում է բակի մի մասի մետաղական ցանկապատը փոխարինել նորով՝ համաձայն սխեմայի:
Բակում առկա փայտե տնակը լաքապատվում է և անց են կացվում ջրամատակարարման և ջրահեռացման կոմունիկացիաներ:

ՏՆՕՐԵՆ՝	Ա. ՇԱԲՈՅԱՆ		Գյումրու «Երիտասարդական նախաձեռնությունների կենտրոն» ՀԿ Գյումրու գրասենյակի վերանորոգում			
ՀԵՂԻՆԱԿ՝	Ա. ՇԱԲՈՅԱՆ					
ՆԳՔ՝	Թ. ԹԱՄԱԶՅԱՆ		ՀՀ Շիրակի մարզ, ք.Գյումրի, Վ. Սարգսյան փողոց 20	ՓՈՒԼ	ԹԵՐԹ	ԹԵՐԹԵՐ
				Ա.Ն.	ՃՀ - 10	13

ՄԵՏԱՂԱԿԱՆ ՑԱՆԿԱՊԱՏԻ ՍԽԵՄԱ

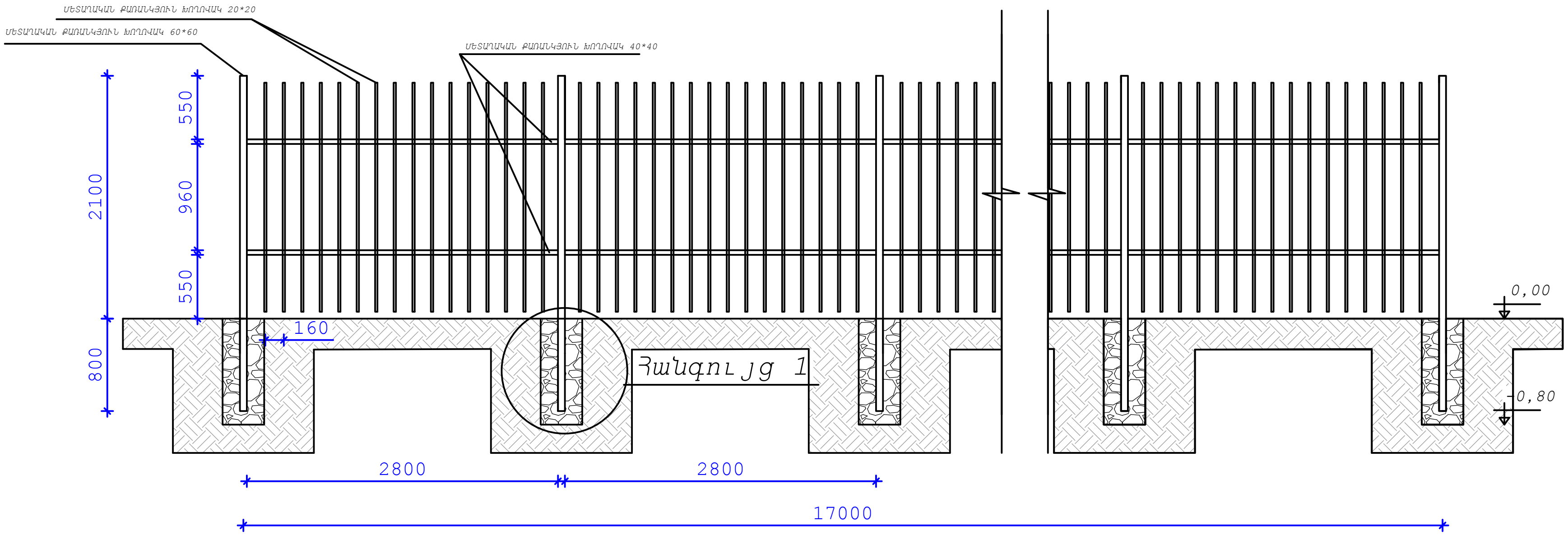

Հ/հ	Անվանումը	Քանակը գմ	1գմ քաշը կգ	Ընդհանուր կգ
1	Մետաղական խողովակ 20*20*2.0	190,08	1.08	205,29
2	Մետաղական խողովակ 60*60*2.0	20,3	3.6	73,08
3	Մետաղական խողովակ 40*40*2.0	33,6	2.32	77,95
ԸՆԴՀԱՆՈՒՐ				356,32

ԲԵՏՈՆ Մ 250 - 0,42 Մ3

Հանգույց 1

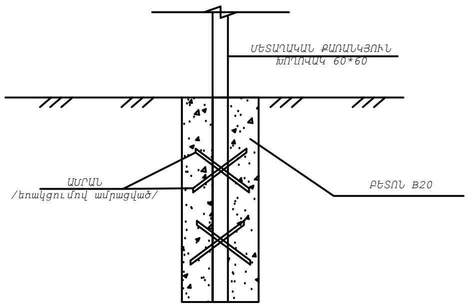

ՏՆՕՐԵՆ՝	Ա. ՇԱԲՈՅԱՆ	
ՀԵՂԻՆԱԿ՝	Ա. ՇԱԲՈՅԱՆ	
ՆԳԿ՝	Թ. ԹԱՄԱԶՅԱՆ	

Գյումրու «Երիտասարդական նախաձեռնությունների կենտրոն» ՀԿ Գյումրու գրասենյակի վերանորոգում

ՀՀ Շիրակի մարզ, ք.Գյումրի,
Վ. Սարգսյան փողոց 20

ՓՈՒԼ	ԹԵՐԹ	ԹԵՐԹԵՐ
Ա.Ն.	ՃՀ - 11	13

ԴՌՆԵՐԻ ԵՎ ՊԱՏՈՒՀԱՆՆԵՐԻ ՄԱՍՆԱԳԻՐ

	ԷՍՔԻԶ	ԱՆՎԱՆՈՒՄԸ	ԼԱՅՆ. մմ	ԲԱՐՁ. մմ	ՄԱԿԵՐԵՍԸ ՔՄ		
						ԲԱՑՎՈՂ ՄԱՍ	ՉԲԱՑՎՈՂ ՄԱՍ
1	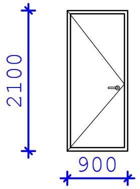	ՆԵՐՔԻՆ ԽՈՒԼ ԴՌՒՌ 0,9*2,10 Մ	900	2100	1.89	1.89	–

ՊԱՏՈՒՀԱՆՆԵՐԻ ՄԱՍՆԱԳԻՐ

	ԷՍՔԻԶ	ԱՆՎԱՆՈՒՄԸ	ԼԱՅՆ. մմ	ԲԱՐՁ. մմ	ՄԱԿԵՐԵՍԸ ՔՄ		
						ԲԱՑՎՈՂ ՄԱՍ	ՉԲԱՑՎՈՂ ՄԱՍ
	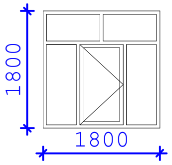	ՊԱՏՈՒՀԱՆ ՄԵՏԱՂԱՊԼԱՍՏԻՑ 5 ԱՊԱԿԵՓԱԹԵԹՈՎ 1,80*1,80	1800	1800	3.24	0.78	2.46

ԱՊԱՄՈՆՏԱԺՄԱՆ ԵՆԹԱԿԱ ՊԱՏՈՒՀԱՆՆԵՐ

ՏՆՕՐԵՆ՝	Ա. ՇԱԲՈՅԱՆ	Գյումրու «Երիտասարդական նախաձեռնությունների կենտրոն» ՀԿ Գյումրու գրասենյակի վերանորոգում			
ՀԵՂԻՆԱԿ՝	Ա. ՇԱԲՈՅԱՆ				
ՆԳԿ՝	Թ. ԹԱՄԱՋՅԱՆ	ՀՀ Շիրակի մարզ, ք.Գյումրի, Վ. Սարգսյան փողոց 20	ՓՈՒԼ	ԹԵՐԹ	ԹԵՐԹԵՐ
			Ա.Ն.	ՃՀ - 12	13